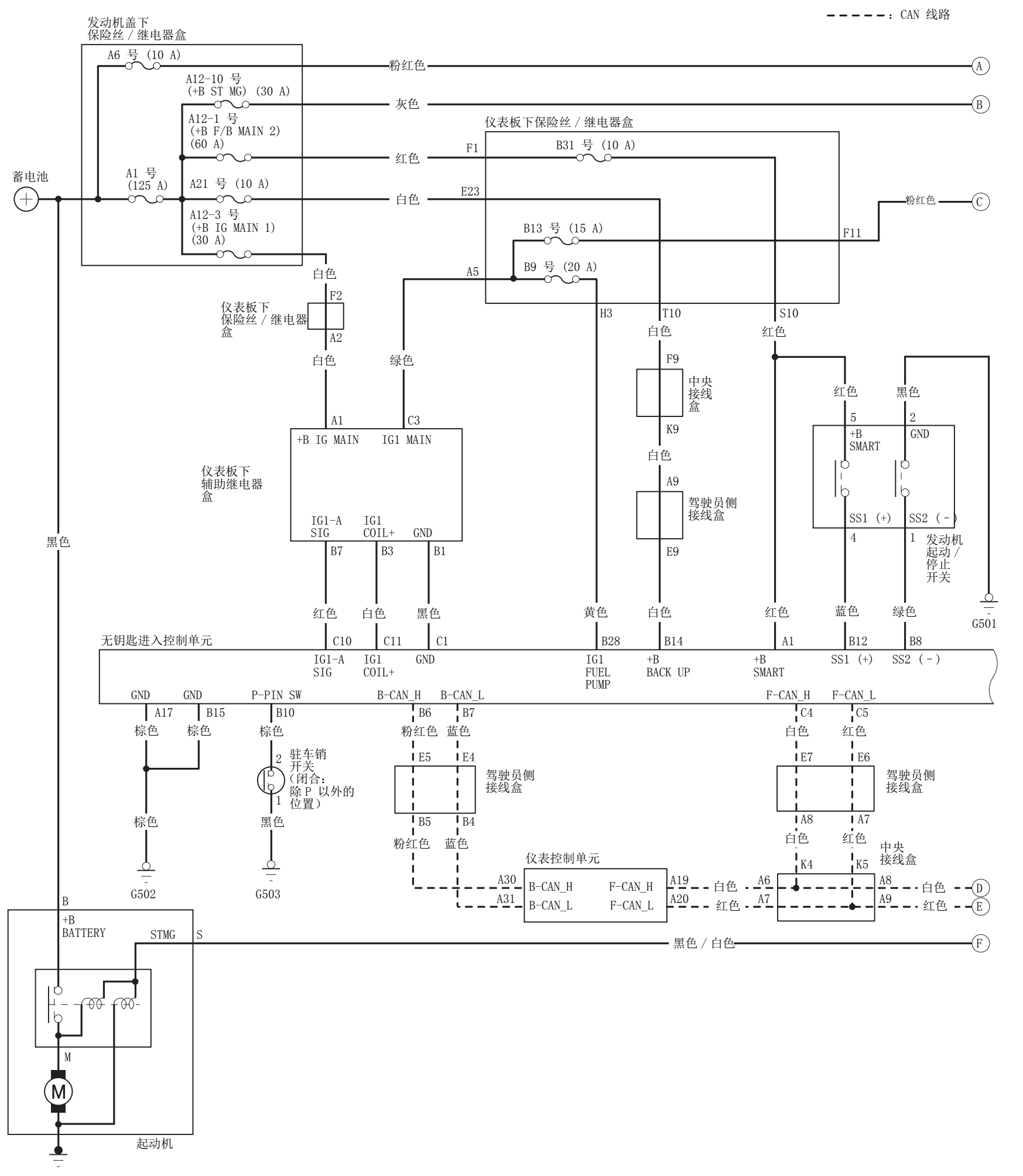
- - - - - - : CAN 线路
发动机盖下
保险丝 / 继电器盒
A6 号 (10 A)
A12-10 号
(+B ST MG) (30 A)
A12-1 号
(+B F/B MAIN 2)
(60 A)
A1 号
(125 A)
A21 号 (10 A)
A12-3 号
(+B IG MAIN 1)
(30 A)
蓄电池
粉红色
灰色
红色
白色
仪表板下保险丝 / 继电器盒
F1
B31 号 (10 A)
E23
B13 号 (15 A)
B9 号 (20 A)
A5
F11
粉红色
H3
T10
S10
白色
红色
F2
A2
仪表板下
保险丝 / 继电器
盒
绿色
F9
中央
接线
盒
K9
A9
驾驶员侧
接线盒
E9
A1
C3
+B IG MAIN
IG1 MAIN
仪表板下
辅助继电器
盒
IG1-A
SIG
IG1
COIL+
GND
B7
B3
B1
黑色
5
2
+B
SMART
GND
SS1 (+)
SS2 (-)
4
1
发动机
起动 /
停止
开关
G501
黑色
无钥匙进入控制单元
C10
C11
C1
B28
B14
A1
B12
B8
IG1-A
SIG
IG1
COIL+
GND
IG1
FUEL
PUMP
+B
BACK UP
+B
SMART
SS1 (+)
SS2 (-)
GND
GND
P-PIN SW
B-CAN_H
B-CAN_L
F-CAN_H
F-CAN_L
A17
B15
B10
B6
B7
C4
C5
棕色
棕色
棕色
粉红色
蓝色
白色
红色
2
驻车销
开关
(闭合:
除 P 以外的
位置)
1
E5
E4
E7
E6
驾驶员侧
接线盒
B5
B4
A8
A7
棕色
黑色
粉红色
蓝色
白色
红色
中央
接线盒
K4
K5
G502
G503
仪表控制单元
A30
A31
B-CAN_H
B-CAN_L
F-CAN_H
F-CAN_L
A19
A20
白色
红色
A6
A7
A8
A9
白色
红色
B
+B
BATTERY
STMG
S
黑色 / 白色
M
起动机